QUESTO DISEGNO ESEGUITO A CAD E' DI PROPRIETA'
ARTHERMO, NE E' QUINDI VIETATA LA RIPRODUZIONE

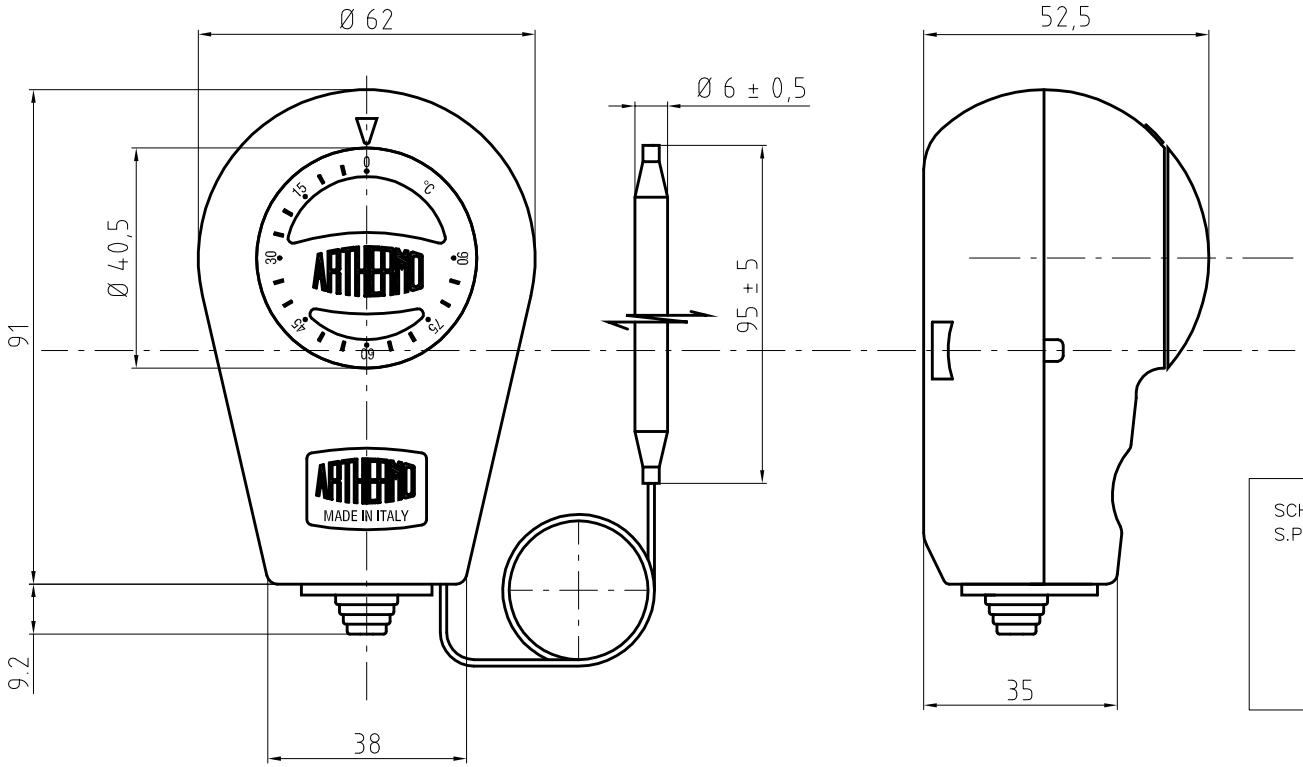

SCHEMA ELETTRICO / ELECTRIC DIAGRAM
S.P.D.T.

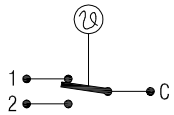

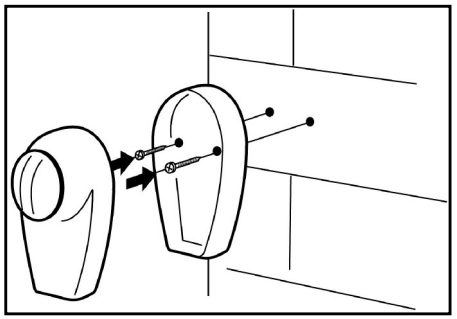

SITEMA DI FISSAGGIO
FIXING SYSTEM

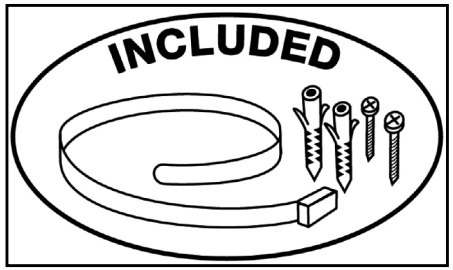

ACCESSORI / ACCESSORIES

DATI TECNICI - THECNICAL DATA	
SCALA _ RANGE:	0/90°C
DIFFERENZIALE / DIFFERENTIAL :	4 ± 2,5°C
TOLL.VALORI F.S.	± 3°C
CAPILLARE / CAPILLARY :	MM 1500 RAME / COPPER OR INOX CAPILLARY
INVOLUCRO _ MANOPOLA / CASE:	LIGHT BLUE PANTONE 2995C
SERIGRAFIA / DIAL :	RED KNOB - WHITE NUMBERS
PORTATA CONTATTI / BREAKING CAPACITY :	C1 15(3)A 400 VAC - C2 2,5(0,6)A 400 VAC
MINIMUM CORRENT. :	200 mA
INSULATION RESISTANCE :	>100 M ohm
TEST DI VITA / LIFE OF PRODUCT :	100.000 CICLI / CYCLES
MAX °C SOPP. CORPO / MAX °C CASE	70°C
GRADO TENUTA / IP GRADE :	IP 40

	MODIFICA	DOC.RIF.	DATA
1	.	.	.
2	.	.	.
3	.	.	.
4	.	.	.
5	.	.	.

APPARECCHIO	ASSIEME
PARTICOLARE	ARTH097
MATERIALE	.
TRATTAMENTO	.
NOTE	.

ARTHERMO

DISEGNATO	APPROVATO
A. SALA	SALA A.
SCALA	DATA
1 : 1	11/11/2011

CODICE ARTH097

LE TOLLERANZE NON QUOTATE SONO
DA INTENDERSI SUL DISEGNO ± 0,1

Mod. 2500