GZU11

Do R15 3P

Z zaciskami śrubowymi
Montaż na szynie 35 mm
wg EN 50022
82 x 35,5 x 25,7 mm
10 A, 250 V

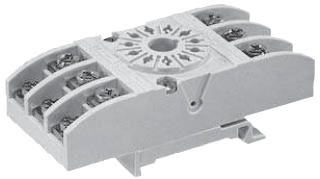

Schemat połączeń

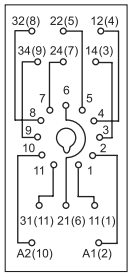

Adapter

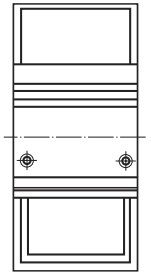

Wymiary

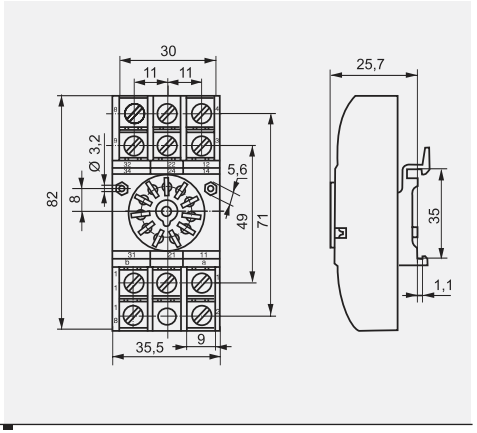

Akcesoria

GZU 1052