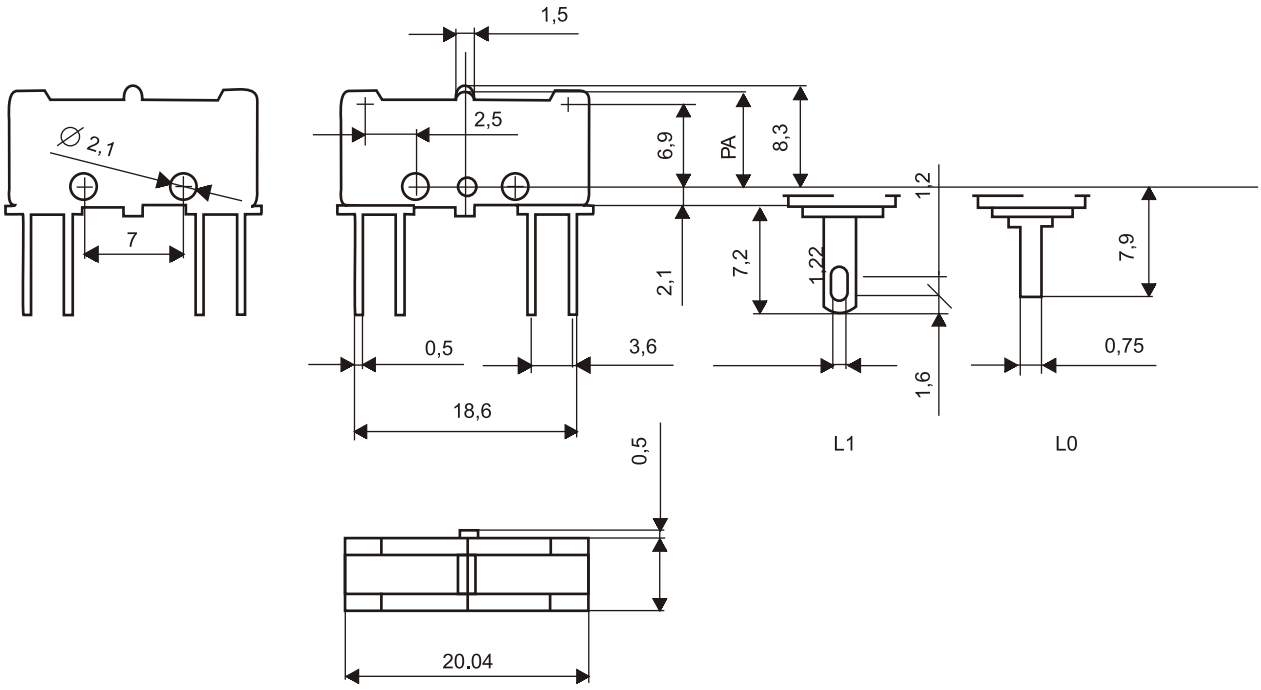Mikroprzełącznik 83 133