Gniazdo DC-2.5/5.5 do obud plastik nr kat 23385

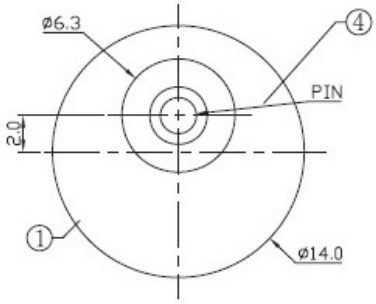

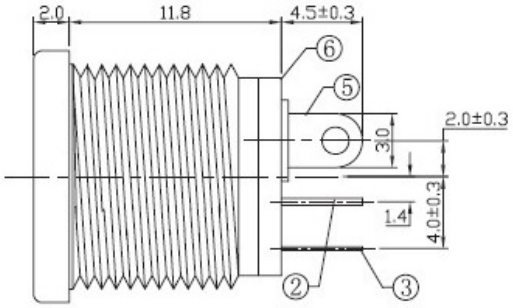

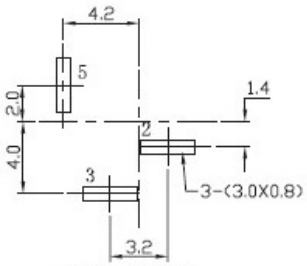

P. C. B LAYOUT

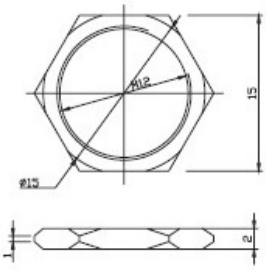

MODEL NO.	DC-022B
SCHEMATIC	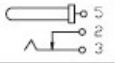
CENTER PIN	ø 2.0mm
	ø 2.5mm

NO.	DESCRIPTION	QTY	MATERIAL	PLATING
6	COVER	1	PF	
5	CONTACT FOOT	1	BRASS	Sn-Plating
4	PIN	1	BRASS	Ni-Plating
3	SPRING	1	SUS301	Sn-Plating
2	FLAT PIECE	1	BRASS	Sn-Plating
1	HOUSING	1	PBT	

Specyfikacja:
Rezystancja styku: 0.03Ω, max
Rezystancja izolacji: 100MΩ, min
Wytrzymałość dielektryka: AC500V (50Hz) / 1minute
Obciążenie znamionowe: DC 16V 2.0A Max
Żywotność: 5000 razy
Temperatura pracy: -30ºC ~ 70ºC

Materiał
Pin centralny : miedziane, niklowane
Terminal 5 : mosiądz, cynowany
Terminal 3 : stal nierdzewna, cynowana
Terminal 2 : mosiądz, cynowany
Korpus: PBT - Poli(tereftalan butylenu)