Wymiary:

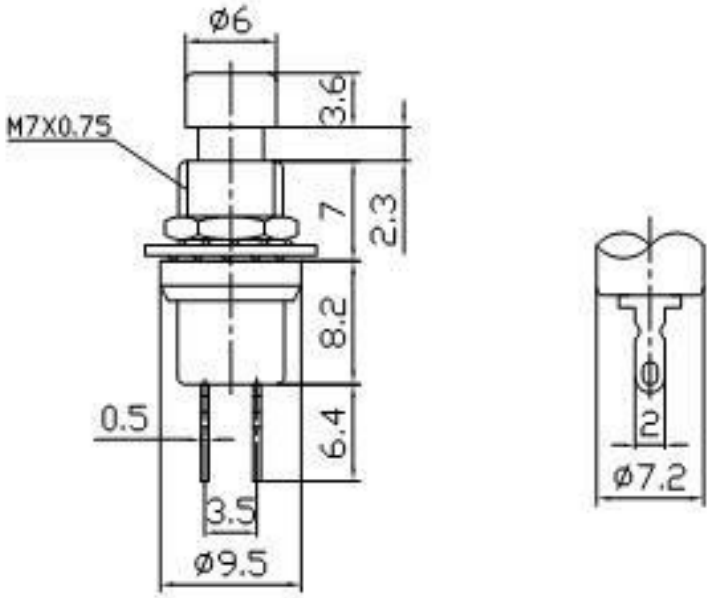

安装尺寸（Mounting）

电路图（Circuitry）

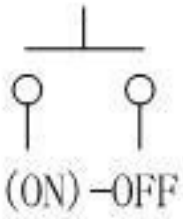

技术特性（Specification）

1. 规格　　(Rating):3A 125V AC; 1A 250V AC
2. 接触电阻(Contact R):20mΩ max
3. 绝缘电阻(Insulation R):500V DC 100mΩ min
4. 耐电压 (Dielectric Strength):1 Minute 1000V AC
5. 操作温度(Operating Temperature):-25℃～+85℃
6. 电气寿命(Electrical Life):50，000 Cycles